Grundriss

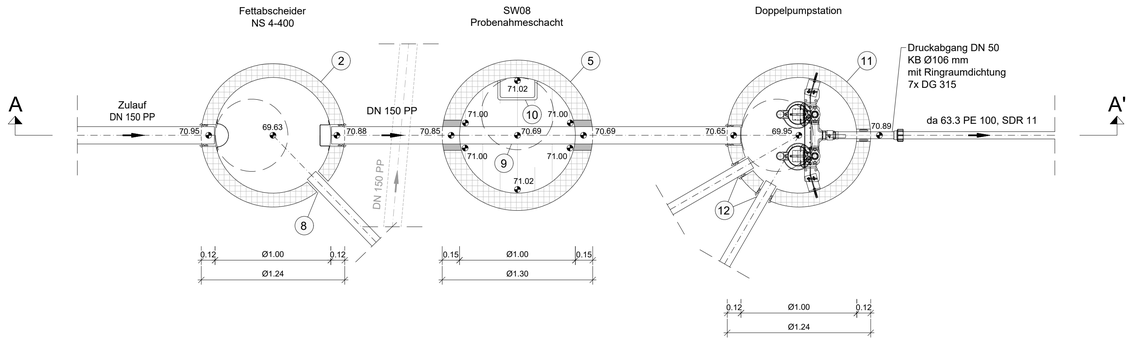

Schnitt A-A'

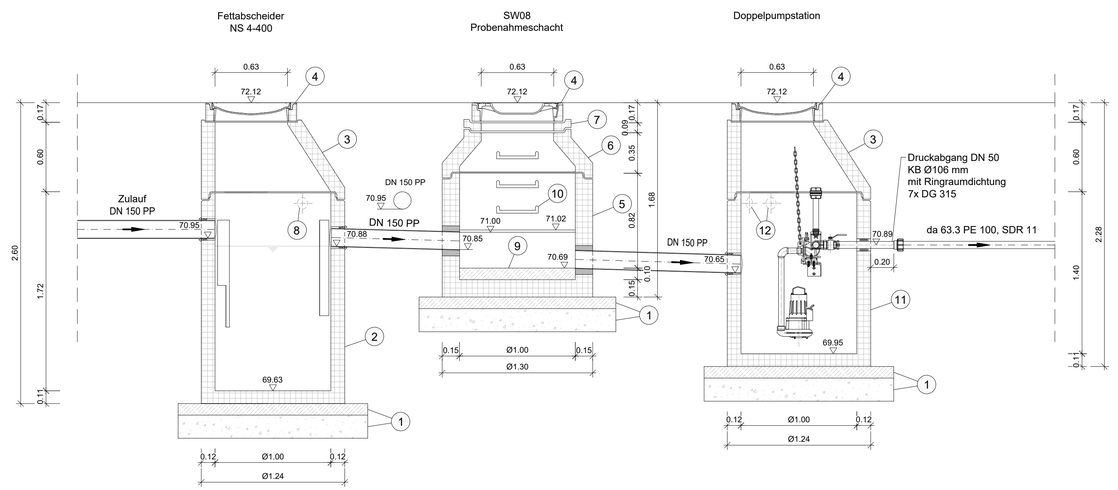

Baustoffliste

für Schächte aus Beton C40/50 DIN EN 1917 / DIN V 4034-1, Typ 2

(zusätzlich zu diesen Festsetzungen ist der Text der Ausschreibung zu beachten)

1. Kalksteinschotter 0/45 mm zuzüglich 10 cm Sauberkeitsschicht aus Beton C 16/20
2. Fettabscheideranlage mit integriertem Schlammfang nach DIN EN 1825 und DIN 4040-100 Nenngröße: NS 4, Innendurchmesser: 1000 mm
3. Schachthals SH - M 1000/625 * 600, Konusform, DIN EN 1917 / DIN 4034-1, Typ 2
4. Schachtabdeckung ohne Lüftungsöffnungen und Schmutzfänger, rund, nach statischen Erfordernissen nach DIN EN 124 / DIN 1229 / DIN 19584 - C1D mit integrierter Einstieghilfe
5. Schachtunterteil SU-M 1000, DIN EN 1917 / DIN 4034-1, Typ 2
6. Schachthals SH - M 1000/625 * 350, Konusform, DIN EN 1917 / DIN 4034-1, Typ 2
7. Auflagerring AR-V 625 * 60, DIN EN 1917 / DIN 4034-1, Typ 2
8. werksseitig eingebaute Wanddurchführung für Kunststoff-Leerrohr DN 100, gas- und flüssigkeitsdicht, einschließlich Pressdichtungen für Sensor- und Potenzialausgleichskabel
9. Sohlgerinne und Berme = Beton C 20/25 (WU) DIN EN 206-1
10. Steigbügel Form A, rechtwinkelig gekröpft, mit korrosionsstabilem Material umhüllt (Farbe: Orange) gem. DIN EN 1310 i.V. mit DIN 19555, GUV16.11 sowie ZH 1/542
11. Doppel-Pumpstation, Stahlbeton-Rundbehälter aus C 35/35 (B45) in monolithischer Rundbauweise nach DIN EN 206-1 und EC 2 (DIN EN 1992-1-1), Innendurchmesser: 1000 mm, werkseitig vormontierte Ex-geschützte Tauchmotorpumpen als überflutbares Blockaggregat in Nassaufstellung
12. Anschlüsse für Be- und Entlüftung und Versorgungsleitungen KG DN 100 KB Ø138 mm + Mehrlippendichtung

Endgültige Abmessungen nach statischen u. wirtschaftlichen Erfordernissen.
Die Innenmaße des Bauwerkes sind konstruktionsbedingt und bei der Ausführung einzuhalten.

Aussparungen, Aufstellungen und Anordnung der Armaturen nach Angaben des Herstellers.

Sohlgerinne und Berme sind aus Beton herzustellen und mit 2 cm Zementglattstrich zu versehen.

Alle sichtbaren Betonkanten mittels Dreikantleisten 1,50 cm gebrochen.

Wasser- u. luftberührte Wandflächen in Sichtbeton ausführen.

Nur für Ausschreibungszwecke

Index	Art der Änderung	Name	Datum

Auftraggeber
Stadt Hamm

Stadt **Hamm:**
Der Oberbürgermeister

Gustav-Heinemann-Straße10 | 59065 Hamm
T 02381 17104522 | F 02381 17104522
kuehlmann@stadt.hamm.de

Projektname
Selmigerheideschule
Objektplanung Ingenieurbauwerke

Plannummer: **W.5.8.1**			Projektnr.: **P000613**
Planinhalt: **Detail Abscheider - Probenahmeschacht - Hebeanlage**			Maßstab: **1:25**
Fachbereich: Wasserwirtschaft		Name | Kürzel	Datum
	bearbeitet	ba	03.09.2026
Leistungsphase: Ausführungsplanung	gezeichnet	fe	03.09.2026
	geprüft	ab	03.09.2026
Freigabe Planer	Freigabe Auftraggeber | Bauherr		

Lagestatus ETRS 89/UTM 32 | Höhenstatus NHN (DHHN 2016)